# AR - 462 kotoučová řezačka - návod na použití

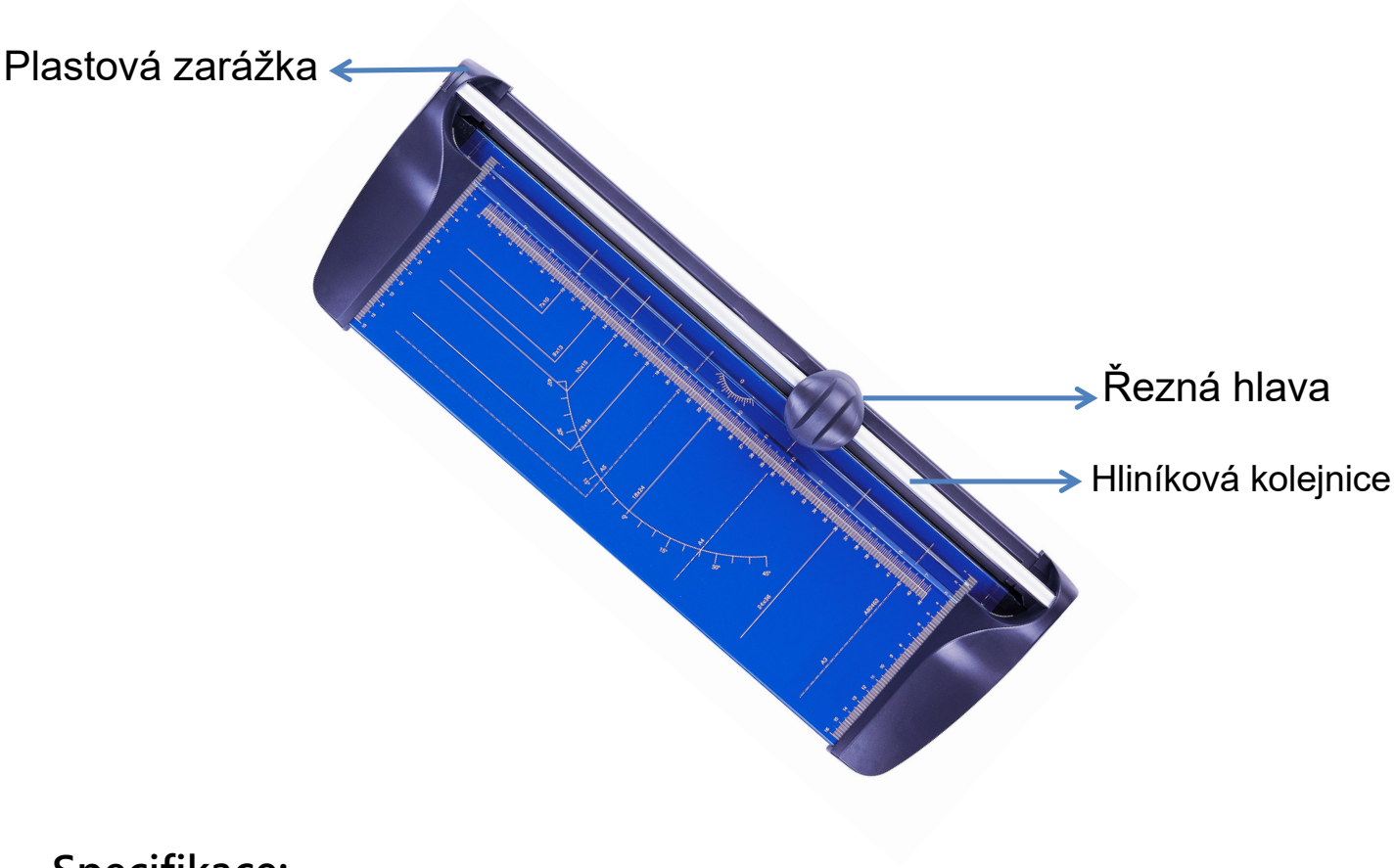


## Specifikace:

- Seriové číslo: AR-462
- Popis výrobku: kotoučová řezačka A3
- Vysoce kvalitní řezačka papíru s kaleným broušeným břitem.
- S vlastním pevnou základnou a robustní posuvnou kolejnicí
- Cutting capacity: 10 sheets, 80gsm papers.
- Rozsah řezu: 462 x 160 mm.
- Průhledná plastová přítlačná lišta
- Výměnné řezná hlava
- Stabilní nerezová čepel
- Precizní potisk měřítek vhodných pro fotografie různých velikostí

## Výměna řezné hlavy:

A.vysuňte plastovou zarážku

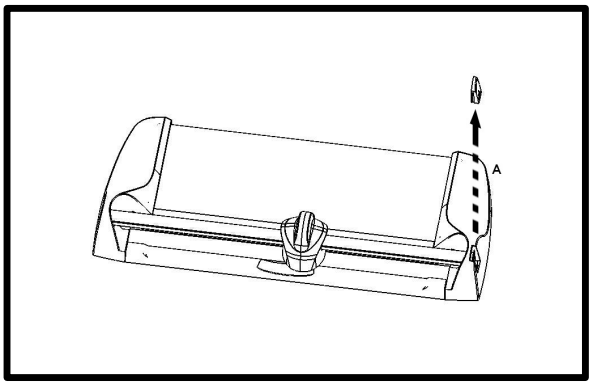


B. vyjměte hliníkovou lištu

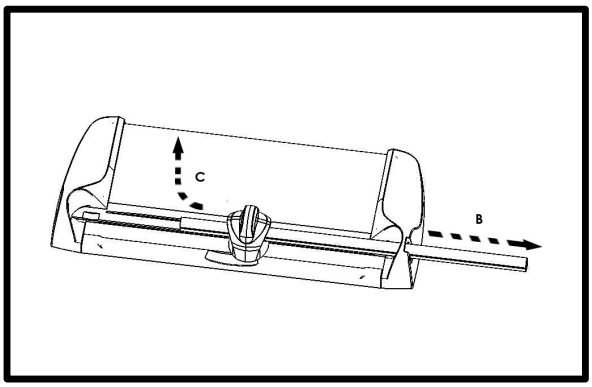


C. vyměňte řeznou hlavu, vraťte lištu na své místo a zasuňte plastovou zarážku

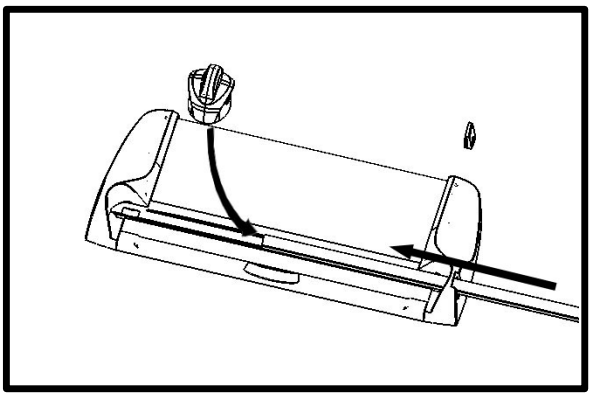

**Varování: Nevkládejte více než 10 listů papíru!**

**Děti by neměly používat tento výrobek bez dozoru!**